KUNDENSERVICE
0180-4522667
www.ikramogatec.com
ART. NR.: 1008448

Für Fragen und bei Problemen mit dem Akku sowie dem Ladegerät wenden Sie sich an die Servicestelle des Herstellers.
Sie finden die Kontaktdaten auf der Verpackung sowie der Garantiekarte des jeweiligen Produktes.

© Copyright

Nachdruck oder Vervielfältigung
(auch auszugsweise)
nur mit Genehmigung der:
MOGATEC Moderne Gartentechnik GmbH
Im Grund 14
09430 Drebach
Deutschland

Diese Druckschrift, einschließlich aller ihrer Teile,
ist urheberrechtlich geschützt.

Jede Verwertung außerhalb der engen Grenzen
des Urheberrechtes ist ohne Zustimmung von
MOGATEC Moderne Gartentechnik GmbH unzulässig und strafbar.

Das gilt insbesondere für Vervielfältigungen,
Übersetzungen, Mikroverfilmungen
und die Einspeisung und Verarbeitung in
elektronischen Systemen.

Importiert durch:
MOGATEC Moderne Gartentechnik GmbH
Im Grund 14
09430 Drebach
Deutschland

FERREX®

# AKKU GRAS- UND STRAUCHSCHERE

## FN-GBS 20

3 Jahre HERSTELLER-GARANTIE

KUNDENSERVICE
0180-4522667
www.ikramogatec.com
ART. NR.: 1008448

ORIGINALBETRIEBSANLEITUNG

2009010084480

1008448

# Übersicht

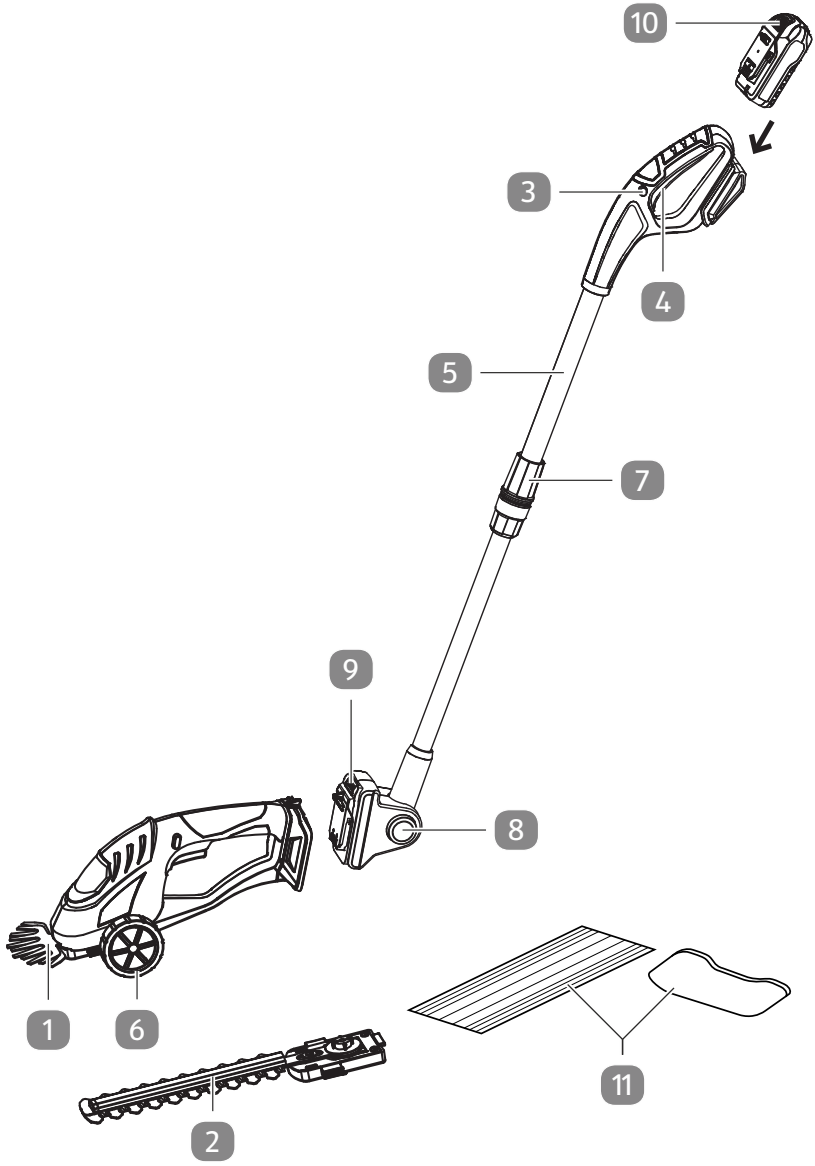

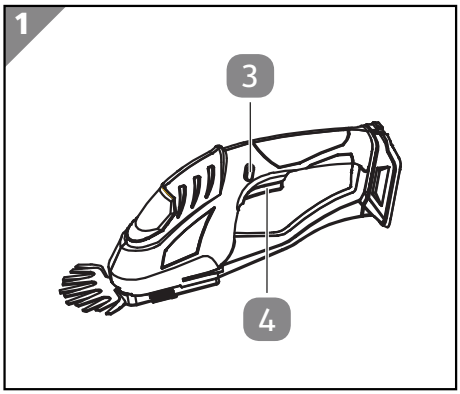
1
3
4

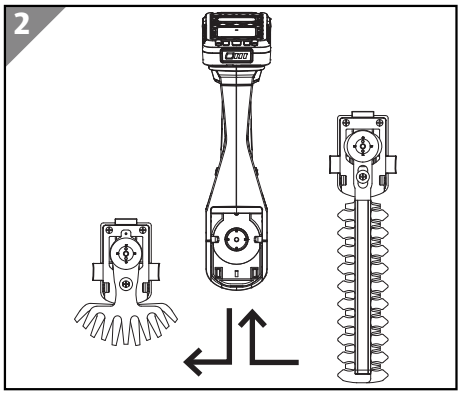
2

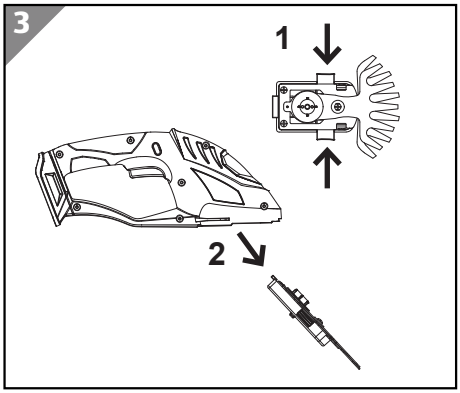
3
1
2

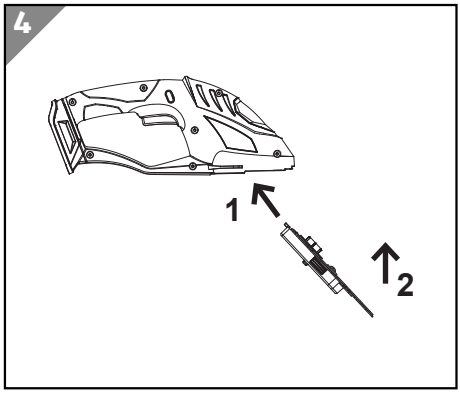
4
1
2

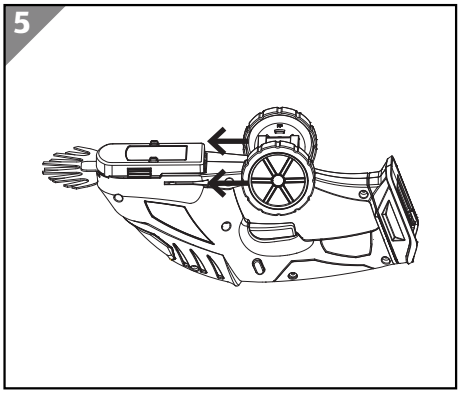
5

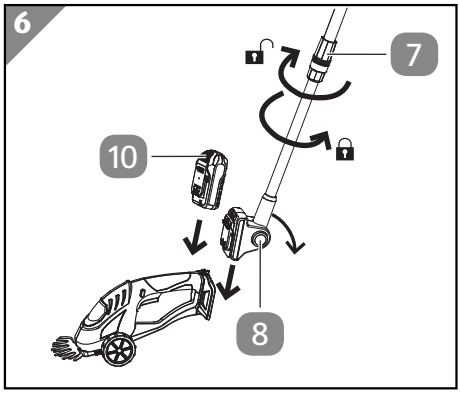
6
7
10
8

# Inhaltsverzeichnis

**Übersicht** ..... **3**
**Lieferumfang/Geräteteile** ..... **6**
**Allgemeines** ..... **7**
Bedienungsanleitung lesen und aufbewahren ..... 7
Bestimmungsgemäßer Gebrauch ..... 7
**Zeichenerklärung** ..... **8**
**Sicherheit** ..... **10**
Hinweiserklärung ..... 10
Allgemeine Sicherheitshinweise für Elektrowerkzeuge ..... 10
Restgefahren ..... 17
**Inbetriebnahme** ..... **17**
Gerät und Lieferumfang prüfen ..... 17
Sicherheitshinweise für Ladegeräte ..... 18
Sicherheitshinweise für Akkus ..... 18
Akku einsetzen / entnehmen ..... 18
**Bedienung** ..... **18**
Ein- und Ausschalten ..... 20
Umrüsten des Gerätes / Wechsel der Schersysteme ..... 20
Verwendung und Montage des Teleskop-Fahrstocks ..... 20
Hinweise zum Arbeiten ..... 21
Ersatzteile ..... 21
**Wartung** ..... **21**
**Lagerung** ..... **22**
**Technische Daten** ..... **22**
Angaben zu Akku und Ladegerät (nicht im Lieferumfang enthalten) ..... 23
**Konformitätserklärung** ..... **25**
**Entsorgung** ..... **26**
Verpackung entsorgen ..... 26
Altgerät entsorgen ..... 26

# Lieferumfang/Geräteteile

1 Grasschermesser
2 Strauchschermesser
3 Sicherheitsschalter mit Einschaltsperre
4 Schalter
5 Fahrstock
6 Abnehmbares Fahrwerk
7 Schnellverschluss für Höhenverstellung
8 Verriegelungsknopf für Winkelverstellung
9 Drehgelenk am Fahrstock
10 Entriegelung für Akku (Akku nicht im Lieferumfang enthalten)
11 Messerschutz

**Im Lieferumfang des Geräts sind weder Akku noch Ladegerät enthalten. Diese müssen separat erworben werden.**

**Das Gerät kann mit dem Akkupack 20 V oder dem Akkupack 20/40 V der Marke Activ Energy betrieben werden.**

Verwenden Sie ausschließlich die im Kapitel "Technische Daten" genannten Akkus für das Gerät, betreiben Sie das Gerät nicht mit Akkus anderer Hersteller.

**Sicherheitshinweise für Ladegeräte**

Siehe Anleitung des Ladegeräts

**Sicherheitshinweise für Akkus**

Siehe Anleitung des Akkus

# Allgemeines

## Bedienungsanleitung lesen und aufbewahren

Diese Bedienungsanleitung gehört zu dieser Akku Gras- und Strauchschere (im Folgenden auch „Gerät“ genannt). Sie enthält wichtige Informationen zur Inbetriebnahme und Bedienung.

Lesen Sie die Bedienungsanleitung, insbesondere die Sicherheitshinweise, sorgfältig durch, bevor Sie das Gerät einsetzen. Die Nichtbeachtung dieser Bedienungsanleitung kann zu schweren Verletzungen oder Schäden am Gerät führen.

Die Bedienungsanleitung basiert auf den in der Europäischen Union gültigen Normen und Regeln. Beachten Sie im Ausland auch landesspezifische Richtlinien und Gesetze.

Bewahren Sie die Bedienungsanleitung für die weitere Nutzung auf. Wenn Sie das Gerät an Dritte weitergeben, geben Sie unbedingt diese Bedienungsanleitung mit.

## Bestimmungsgemäßer Gebrauch

Bei Bedarf kann dieses Gerät durch leichtes Auswechseln der mitgelieferten Aufsätze in eine Grasschere oder Strauchschere umgerüstet werden. Mit der Strauchschere lassen sich Ziersträucher und leichtes Gebüsch schneiden. Mit der Grasschere lassen sich Rasenkanten bzw. Grasflächen an unzugänglichen Stellen sauber schneiden. Auch für Formschnitte z. B. bei der Grabpflege ist dieses Gerät gut geeignet.

Die Strauchschere kann und soll keine Heckenschere ersetzen. Sie ist ausschließlich zum Trimmen und Schneiden von Ziersträuchern und Gebüsch von geringer Stärke bestimmt.

Es ist ausschließlich für den Privatgebrauch bestimmt und nicht für den gewerblichen Bereich geeignet. Verwenden Sie das Gerät nur wie in dieser Bedienungsanleitung beschrieben. Jede andere Verwendung gilt als nicht bestimmungsgemäß und kann zu Sachschäden oder sogar zu Personenschäden führen. Das Gerät ist kein Kinderspielzeug.

Der Hersteller oder Händler übernimmt keine Haftung für Schäden, die durch nicht bestimmungsgemäßen oder falschen Gebrauch entstanden sind.

## Zeichenerklärung

Die folgenden Symbole werden in dieser Bedienungsanleitung, auf dem Gerät oder auf der Verpackung verwendet.

Dieses Symbol gibt Ihnen nützliche Zusatzinformationen zum Zusammenbau oder Betrieb.

Konformitätserklärung (siehe Kapitel „Konformitätserklärung“): Mit diesem Symbol gekennzeichnete Produkte erfüllen alle anzuwendenden Gemeinschaftsvorschriften des Europäischen Wirtschaftsraums.

Lesen Sie die Bedienungsanleitung.

Allgemeines Warnzeichen.

Schneidwerk läuft bei abgeschaltetem Motor nach.

Tragen Sie einen Sicherheitshelm.

Tragen Sie Gehörschutz und Schutzbrille.

Tragen Sie eine Atemschutzmaske.

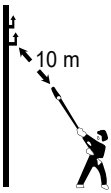


Stromschlaggefahr! Mindestens 10 m Abstand zu stromführenden Leitungen halten.

Nicht dem Regen aussetzen.

Gefahr - Halten Sie die Hände vom Messer fern!

Das Symbol zeigt den maximalen Schallleistungspegel $L_{WA}$.

Andere Personen fernhalten.

Spannung Wechselakku
Gleichstrom

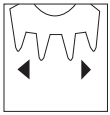

Gibt die Schnittbreite des Grasmessers an.

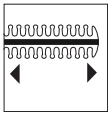

Gibt die Schnittlänge des Strauchmessers an.

# Sicherheit

## Hinweiserklärung

Die folgenden Signalworte werden in dieser Bedienungsanleitung verwendet.

| | |
|---|---|
| **⚠ GEFAHR!** | Dieses Signalsymbol/-wort bezeichnet eine Gefährdung mit einem hohen Risikograd, die, wenn sie nicht vermieden wird, den Tod oder eine schwere Verletzung zur Folge hat. |
| **⚠ WARNUNG!** | Dieses Signalsymbol/-wort bezeichnet eine Gefährdung mit einem mittleren Risikograd, die, wenn sie nicht vermieden wird, den Tod oder eine schwere Verletzung zur Folge haben kann. |
| **⚠ VORSICHT!** | Dieses Signalsymbol/-wort bezeichnet eine Gefährdung mit einem niedrigen Risikograd, die, wenn sie nicht vermieden wird, eine geringfügige oder mäßige Verletzung zur Folge haben kann. |
| **HINWEIS!** | Dieses Signalwort warnt vor möglichen Sachschäden. |

## Allgemeine Sicherheitshinweise für Elektrowerkzeuge

**⚠ WARNUNG!**

**Lesen Sie alle Sicherheitshinweise, Anweisungen, Bebilderungen und technischen Daten, mit denen dieses Elektrowerkzeug versehen ist.**
Versäumnisse bei der Einhaltung der nachfolgenden Anweisungen können elektrischen Schlag, Brand und/oder schwere Verletzungen verursachen.

**Bewahren Sie alle Sicherheitshinweise und Anweisungen für die Zukunft auf.**

Der in den Sicherheitshinweisen verwendete Begriff "Elektrowerkzeug" bezieht sich auf netzbetriebene Elektrowerkzeuge (mit Netzleitung) oder auf akkubetriebene Elektrowerkzeuge (ohne Netzleitung).

**Arbeitsplatzsicherheit**

- **Halten Sie Ihren Arbeitsbereich sauber und gut beleuchtet.** *Unordnung oder unbeleuchtete Arbeitsbereiche können zu Unfällen führen.*
- **Arbeiten Sie mit dem Elektrowerkzeug nicht in explosionsgefährdeter Umgebung, in der sich brennbare Flüssigkeiten, Gase oder Stäube befinden.**

*Elektrowerkzeuge erzeugen Funken, die den Staub oder die Dämpfe entzünden können.*

- **Halten Sie Kinder und andere Personen während der Benutzung des Elektrowerkzeugs fern.** *Bei Ablenkung können Sie die Kontrolle über das Elektrowerkzeug verlieren.*

**Elektrische Sicherheit**

- **Vermeiden Sie Körperkontakt mit geerdeten Oberflächen, wie Rohren, Heizungen, Herden und Kühlschränken.** *Es besteht ein erhöhtes Risiko durch elektrischen Schlag, wenn Ihr Körper geerdet ist.*
- **Halten Sie Elektrowerkzeuge von Regen oder Nässe fern.** *Das Eindringen von Wasser in ein Elektrowerkzeug erhöht das Risiko eines elektrischen Schlages.*

**Sicherheit von Personen**

- **Seien Sie aufmerksam, achten Sie darauf, was Sie tun, und gehen Sie mit Vernunft an die Arbeit mit einem Elektrowerkzeug. Benutzen Sie kein Elektrowerkzeug, wenn Sie müde sind oder unter dem Einfluss von Drogen, Alkohol oder Medikamenten stehen.** *Ein Moment der Unachtsamkeit beim Gebrauch des Elektrowerkzeugs kann zu ernsthaften Verletzungen führen.*
- **Tragen Sie persönliche Schutzausrüstung und immer eine Schutzbrille.** *Das Tragen persönlicher Schutzausrüstung, wie Staubmaske, rutschfeste Sicherheitsschuhe, Schutzhelm oder Gehörschutz, je nach Art und Einsatz des Elektrowerkzeugs, verringert das Risiko von Verletzungen.*
- **Vermeiden Sie eine unbeabsichtigte Inbetriebnahme. Vergewissern Sie sich, dass das Elektrowerkzeug ausgeschaltet ist, bevor Sie es an die Stromversorgung und/oder den Akku anschließen, es aufnehmen oder tragen.** *Wenn Sie beim Tragen des Elektrowerkzeugs den Finger am Schalter haben oder das Elektrowerkzeug eingeschaltet an die Stromversorgung anschließen, kann dies zu Unfällen führen.*
- **Entfernen Sie Einstellwerkzeuge oder Schraubenschlüssel, bevor Sie das Elektrowerkzeug einschalten.** *Ein Werkzeug oder Schlüssel, der sich in einem drehenden Teil des Elektrowerkzeugs befindet, kann zu Verletzungen führen.*
- **Vermeiden Sie eine abnormale Körperhaltung. Sorgen Sie für einen sicheren Stand und halten Sie jederzeit das Gleichgewicht.** *Dadurch können Sie das Elektrowerkzeug in unerwarteten Situationen besser kontrollieren.*
- **Tragen Sie geeignete Kleidung. Tragen Sie keine weite Kleidung oder Schmuck. Halten Sie Haare und Kleidung fern von sich bewegenden Teilen.**

*Lockere Kleidung, Schmuck oder lange Haare können von sich bewegenden Teilen erfasst werden.*

- **Wiegen Sie sich nicht in falscher Sicherheit und setzen Sie sich nicht über die Sicherheitsregeln für Elektrowerkzeuge hinweg, auch wenn Sie nach vielfachem Gebrauch mit dem Elektrowerkzeug vertraut sind.** *Achtloses Handeln kann binnen Sekundenbruchteilen zu schweren Verletzungen führen.*

**Verwendung und Behandlung des Elektrowerkzeugs**

- **Überlasten Sie das Elektrowerkzeug nicht. Verwenden Sie für Ihre Arbeit das dafür bestimmte Elektrowerkzeug.** *Mit dem passenden Elektrowerkzeug arbeiten Sie besser und sicherer im angegebenen Leistungsbereich.*
- **Benutzen Sie kein Elektrowerkzeug, dessen Schalter defekt ist.** *Ein Elektrowerkzeug, das sich nicht mehr ein- oder ausschalten lässt, ist gefährlich und muss repariert werden.*
- **Ziehen Sie den Stecker aus der Steckdose und/oder entfernen Sie einen abnehmbaren Akku, bevor Sie Geräteeinstellungen vornehmen, Einsatzwerkzeugteile wechseln oder das Elektrowerkzeug weglegen.** *Diese Vorsichtsmaßnahme verhindert den unbeabsichtigten Start des Elektrowerkzeugs.*
- **Bewahren Sie unbenutzte Elektrowerkzeuge außerhalb der Reichweite von Kindern auf. Lassen Sie keine Personen das Elektrowerkzeug benutzen, die mit diesem nicht vertraut sind oder diese Anweisungen nicht gelesen haben.** *Elektrowerkzeuge sind gefährlich, wenn sie von unerfahrenen Personen benutzt werden.*
- **Pflegen Sie Elektrowerkzeuge und Einsatzwerkzeug mit Sorgfalt. Kontrollieren Sie, ob bewegliche Teile einwandfrei funktionieren und nicht klemmen, ob Teile gebrochen oder so beschädigt sind, dass die Funktion des Elektrowerkzeugs beeinträchtigt ist. Lassen Sie beschädigte Teile vor dem Einsatz des Elektrowerkzeugs reparieren.** *Viele Unfälle haben ihre Ursache in schlecht gewarteten Elektrowerkzeugen.*
- **Halten Sie Schneidwerkzeuge scharf und sauber.** *Sorgfältig gepflegte Schneidwerkzeuge mit scharfen Schneidkanten verklemmen sich weniger und sind leichter zu führen.*
- **Verwenden Sie Elektrowerkzeug, Einsatzwerkzeug, Einsatzwerkzeuge usw. entsprechend diesen Anweisungen. Berücksichtigen Sie dabei die Arbeitsbedingungen und die auszuführende Tätigkeit.** *Der Gebrauch von*

*Elektrowerkzeugen für andere als die vorgesehenen Anwendungen kann zu gefährlichen Situationen führen.*

- **Halten Sie Griffe und Griffflächen trocken, sauber und frei von Öl und Fett.** *Rutschige Griffe und Griffflächen erlauben keine sichere Bedienung und Kontrolle des Elektrowerkzeugs in unvorhergesehenen Situationen.*

**Verwendung und Behandlung des Akkuwerkzeugs**

- **Laden Sie die Akkus nur mit Ladegeräten auf, die vom Hersteller empfohlen werden.** *Durch ein Ladegerät, das für eine bestimmte Art von Akkus geeignet ist, besteht Brandgefahr, wenn es mit anderen Akkus verwendet wird.*
- **Verwenden Sie nur die dafür vorgesehenen Akkus in den Elektrowerkzeugen.** *Der Gebrauch von anderen Akkus kann zu Verletzungen und Brandgefahr führen.*
- **Halten Sie den nicht benutzten Akku fern von Büroklammern, Münzen, Schlüsseln, Nägeln, Schrauben oder anderen kleinen Metallgegenständen, die eine Überbrückung der Kontakte verursachen könnten.** *Ein Kurzschluss zwischen den Akkukontakten kann Verbrennungen oder Feuer zur Folge haben.*
- **Bei falscher Anwendung kann Flüssigkeit aus dem Akku austreten. Vermeiden Sie den Kontakt damit. Bei zufälligem Kontakt mit Wasser abspülen. Wenn die Flüssigkeit in die Augen kommt, nehmen Sie zusätzlich ärztliche Hilfe in Anspruch.** *Austretende Akkuflüssigkeit kann zu Hautreizungen oder Verbrennungen führen.*
- **Benutzen Sie keinen beschädigten oder veränderten Akku.** *Beschädigte oder veränderte Akkus können sich unvorhersehbar verhalten und zu Feuer, Explosion oder Verletzungsgefahr führen.*
- **Setzen Sie einen Akku keinem Feuer oder zu hohen Temperaturen aus.** *Feuer oder Temperaturen über 130 °C können eine Explosion hervorrufen.*
- **Befolgen Sie alle Anweisungen zum Laden und laden Sie den Akku oder das Akkuwerkzeug niemals außerhalb des in der Betriebsanleitung angegebenen Temperaturbereichs.** *Falsches Laden oder Laden außerhalb des zugelassenen Temperaturbereichs kann den Akku zerstören und die Brandgefahr erhöhen.*

**Service**

- **Lassen Sie Ihr Elektrowerkzeug nur von qualifiziertem Fachpersonal und nur mit Original-Ersatzteilen reparieren.** *Damit wird sichergestellt, dass die Sicherheit des Elektrowerkzeugs erhalten bleibt.*
- **Warten Sie niemals beschädigte Akkus.** *Sämtliche Wartung von Akkus sollte nur durch den Hersteller oder bevollmächtigte Kundendienststellen erfolgen.*

**Sicherheitshinweise für Heckenscheren**

- **Halten Sie alle Körperteile vom Schneidmesser fern. Versuchen Sie nicht, bei laufendem Messer Schnittgut zu entfernen oder zu schneidendes Material festzuhalten. Entfernen Sie eingeklemmtes Schnittgut nur bei ausgeschaltetem Gerät.** Ein Moment der Unachtsamkeit bei Benutzung der Heckenschere kann zu schweren Verletzungen führen.
- **Tragen Sie die Heckenschere am Griff bei stillstehendem Messer und halten Sie die Finger von allen Netzschaltern fern.** Das ordnungsgemäße Tragen der Heckenschere verringert das Risiko eines unbeabsichtigten Starts und der daraus resultierenden Verletzungsgefahr durch die Klingen.
- **Halten Sie das Elektrowerkzeug nur an den isolierten Griffflächen, da das Schneidmesser in Berührung mit verborgenen Stromleitungen kommen kann.** Der Kontakt des Schneidmessers mit einer spannungsführenden Leitung kann metallene Geräteteile unter Spannung setzen oder zu einem elektrischen Schlag führen.
- **Durchsuchen Sie vor der Arbeit die Hecke nach verborgenen Objekten, z. B. Draht etc.** So vermeiden Sie Geräteschäden.
- **Halten Sie die Heckenschere richtig, z. B. mit beiden Händen an den Handgriffen, wenn zwei Handgriffe vorhanden sind.** Der Verlust der Kontrolle über das Gerät kann zu Verletzungen führen.
- Die Heckenschere ist für Arbeiten vorgesehen, bei denen der Benutzer auf dem Boden steht und nicht auf einer Leiter oder sonstiger instabiler Standfläche.
- Es ist empfohlen, dass vor der Benutzung der Heckenschere der Benutzer sicherstellen sollte, dass sich die Verriegelungsvorrichtung(en) jeglicher beweglichen Teile (z. B. des verlängerten Schaftes und des Schwenkelementes), sofern vorhanden, in der Verriegelungsstellung befindet bzw. befinden.

**Sicherheitshinweise für Gras- und Strauchscheren**

- Lesen Sie die Anweisungen sorgfältig durch. Machen Sie sich mit den Bedienelementen und dem korrekten Gebrauch des Gerätes vertraut.

- Überprüfen Sie das Gerät vor dem Gebrauch immer visuell auf beschädigte, fehlende oder verlegte Schutzvorrichtungen oder Abschirmungen.
- Augenschutz, lange Hosen und festes Schuhwerk sind über den gesamten Zeitraum der Benutzung des Gerätes zu tragen.
- Schalten Sie den Motor nur ein, wenn Hände und Füße von den Schneidmitteln entfernt sind.
- Vor dem Einsatz des Gerätes Arbeitsfläche von Fremdkörpern befreien und während des Arbeitens auf Fremdkörper achten!
- Zum Transport immer erst das Gerät abschalten und Stillstand der Messer abwarten. Wartungs- und Reinigungsarbeiten immer nur bei ausgeschaltetem Gerät vornehmen.
- Betreiben Sie das Gerät nicht, wenn sich andere Personen, insbesondere Kinder, oder Haustiere in der Nähe befinden.
- Verwenden Sie das Gerät nur bei Tageslicht oder gutem Kunstlicht.
- Nach Ablegen der Schere und vor Reinigungsarbeiten ist sicherzustellen, dass das Gerät nicht unbeabsichtigt eingeschaltet werden kann, z. B. durch Betätigen der Einschaltsperre.
- Halten Sie die Schere in keinem Fall an den Messern, Verletzungsgefahr selbst bei Stillstand der Messer.
- Greifen Sie niemals in die laufenden Messer, um Fremdkörper zu entfernen oder wenn die Messer einmal blockieren sollten. Schalten Sie immer erst das Gerät aus.
- Nehmen Sie stets einen sicheren Stand ein während der Arbeit mit der Strauch- und Grasschere, besonders wenn Sie Tritte oder eine Leiter benutzen.
- Verwenden Sie stets den Messerschutz zum Transport oder bei Lagerung der Gras- und Strauchschere.
- Machen Sie sich vor Arbeitsbeginn vertraut mit Ihrer Umgebung und achten Sie auf mögliche Gefahren, die Sie wegen des Maschinenlärms vielleicht nicht hören können.
- Vor dem Einsatz des Gerätes Arbeitsfläche von Fremdkörpern befreien und während des Arbeitens auf Fremdkörper (z. B. Drahtzäune) achten!
- Die Verwendung des Gerätes unter Schlechtwetterbedingungen, insbesondere bei Blitzrisiko, ist zu vermeiden.

- Trennen Sie das Gerät stets von der Stromversorgung (Stecker aus der Steckdose ziehen und/oder abnehmbaren Akku entfernen), wenn:
  - das Gerät unbeaufsichtigt gelassen wird.
  - eine Blockierung entfernt wird.
  - das Gerät überprüft, gereinigt oder gewartet wird.
  - das Gerät Kontakt mit einem Fremdkörper hatte.
  - das Gerät beginnt ungewöhnlich zu vibrieren.
- Stellen Sie immer sicher, dass die Lüftungsöffnungen frei von Ablagerungen sind.
- Laufen Sie nicht mit dem Gerät, gehen Sie nur.

**Allgemeine Sicherheitshinweise**

- Dieses Gerät ist nicht dafür bestimmt, von Kindern, Personen mit eingeschränkten körperlichen, sensorischen oder geistigen Fähigkeiten oder unzureichender Erfahrung und Wissen oder Personen, welche mit den Anweisungen nicht vertraut sind, benutzt zu werden. Kinder sollten beaufsichtigt werden, um sicherzustellen, dass sie nicht mit dem Gerät spielen. Reinigung und Wartung darf nicht von Kindern durchgeführt werden.
- Kinder und Jugendliche unter 16 Jahren dürfen das Gerät nicht bedienen.
- Lassen Sie niemals Kinder oder Personen, die mit diesen Anweisungen nicht vertraut sind, das Gerät benutzen. Örtliche Vorschriften können das Alter des Bedieners einschränken.
- Verwenden Sie das Gerät nicht bei der Gefahr eines Blitzschlags.
- Das Gerät ist regelmäßig zu überprüfen und zu warten. Lassen Sie das Gerät nur in einer Vertragswerkstatt instand setzen.
- Im Falle eines Unfalls oder einer Störung schalten Sie das Gerät sofort aus, entfernen Sie den Akku und kontaktieren Sie gegebenenfalls einen Arzt.
- Nur die vom Hersteller empfohlenen Ersatz- und Zubehörteile sind zu verwenden.
- Beachten Sie, dass der Bediener oder Benutzer für Unfälle oder Gefahren verantwortlich ist, die für andere Personen oder deren Eigentum eintreten.
- Betreiben Sie das Gerät nie mit fehlerhaften Schutzeinrichtungen oder -abdeckungen oder ohne Schutzeinrichtungen.
- Überbrücken Sie keine Sicherheitsschalter und setzen Sie Sicherheitseinrichtungen nicht außer Kraft.

**Sicherheitshinweise für Ladegeräte**

Siehe Anleitung des Ladegeräts

**Sicherheitshinweise für Akkus**

Siehe Anleitung des Akkus

### Restgefahren

Auch bei sachgemäßer Verwendung des Gerätes bleibt immer ein gewisses Restrisiko, das nicht ausgeschlossen werden kann. Aus der Art und Konstruktion des Gerätes können die folgenden potentiellen Gefährdungen abgeleitet werden:

- Kontakt mit dem ungeschützten Scherblatt (Schnittverletzungen)
- Hineingreifen in die laufende Strauchschere (Schnittverletzung)
- Unvorhergesehene, plötzliche Bewegung des Schneidgutes (Schnittverletzungen)
- Wegschleudern von fehlerhaften Scherzähnen
- Wegschleudern von Teilen des Schneidgutes
- Schädigung des Gehöres, wenn kein vorgeschriebener Gehörschutz getragen wird
- Einatmen von Schnittgutpartikel

## Inbetriebnahme

### Gerät und Lieferumfang prüfen

**⚠ WARNUNG!**

**Erstickungsgefahr!**

Kinder können sich beim Spielen mit der Verpackungsfolie darin verfangen und ersticken.

- Stellen Sie sicher, dass Kinder nicht mit der Verpackungsfolie spielen.

**HINWEIS!**

**Beschädigungsgefahr!**

Wenn Sie die Verpackung unvorsichtig mit einem scharfen Messer oder anderen spitzen Gegenständen öffnen, kann das Gerät beschädigt werden.

- Gehen Sie daher beim Öffnen sehr vorsichtig vor.

1. Nehmen Sie das Gerät aus der Verpackung.
2. Prüfen Sie, ob die Lieferung vollständig ist (siehe Kapitel "Lieferumfang/ Geräteteile ").
3. Prüfen Sie das Gerät und die Einzelteile auf Schäden. Nehmen Sie ein beschädigtes Gerät nicht in Betrieb, und wenden Sie sich über die auf der Garantiekarte angegebene Serviceadresse an den Hersteller.

### Sicherheitshinweise für Ladegeräte

Siehe Anleitung des Ladegeräts

### Sicherheitshinweise für Akkus

Siehe Anleitung des Akkus

### Akku einsetzen / entnehmen

**Im Lieferumfang des Geräts sind weder Akku noch Ladegerät enthalten. Diese müssen separat erworben werden.**

**Das Gerät kann mit dem Akkupack 20 V oder dem Akkupack 20/40 V der Marke Activ Energy betrieben werden.**

Verwenden Sie ausschließlich die im Kapitel "Technische Daten" genannten Akkus für das Gerät, betreiben Sie das Gerät nicht mit Akkus anderer Hersteller.

Das Gerät ist mit oder ohne Fahrstock 5 verwendbar.

1. Um den Akku einzusetzen, schieben Sie ihn in Pfeilrichtung in die Aufnahme und achten Sie auf hörbares Einrasten (am Fahrstock 5 oder an Gras- und Strauchschere).
2. Akku aus dem Gerät nehmen. Dazu die Entriegelung für Akku 10 drücken und diese in Position halten.

## Bedienung

**⚠ GEFAHR!**

**Verletzungsgefahr!**

Ohne Fahrstock wird das Gerät mit einer Hand geführt.

- Bringen Sie auf keinen Fall die freie andere Hand in die Nähe des laufenden Messers.

**⚠ WARNUNG!**

**Dieses Elektrowerkzeug erzeugt während des Betriebs ein elektromagnetisches Feld.**
Dieses Feld kann unter bestimmten Umständen aktive oder passive medizinische Implantate beeinträchtigen.

- Um die Gefahr von ernsthaften oder tödlichen Verletzungen zu verringern, empfehlen wir Personen mit medizinischen Implantaten Ihren Arzt und den Hersteller vom medizinischen Implantat zu konsultieren, bevor die Maschine bedient wird.

**⚠ VORSICHT!**

**Verletzungsgefahr!**
Schneidwerkzeuge können Schnittverletzungen verursachen.

- Halten Sie Hände und Füße immer von den Schneidwerkzeugen fern, besonders beim Einschalten des Motors.

**⚠ VORSICHT!**

**Verletzungsgefahr!**
Verletzungsgefahr durch nachlaufende Geräteteile.

- Halten Sie das Gerät fest, bis das Schneidmesser stillsteht.

**⚠ VORSICHT!**

**Gesundheitsgefahr!**
Es können Gesundheitsschäden entstehen, die aus Hand-Arm-Schwingungen resultieren, falls das Gerät über einen längeren

Zeitraum verwendet wird oder nicht ordnungsgemäß gewartet wird.

- Bei regelmäßigem Dauereinsatz des Geräts den Zustand von Fingern und Handwurzel gründlich überwachen und beim Auftreten von Symptomen sofort einen Arzt aufsuchen.
- Halten Sie Ihre Hände während des Arbeitens warm, und machen Sie in regelmäßigen Abständen Pausen.

## Ein- und Ausschalten

(am Fahrstock 5 oder an Gras- und Strauchschere)

Sicherheitsschalter mit Einschaltsperre 3 (siehe **Abb. 1**) drücken und Schalter 4 drücken. Nach dem Einschalten muss der Sicherheitsschalter mit Einschaltsperre 3 nicht mehr gehalten werden.

Zum Ausschalten Schalter 4 loslassen.

## Umrüsten des Gerätes / Wechsel der Schersysteme

Zum Schutz vor Verletzungen schieben Sie den mitgelieferten Messerschutz 11 über das Messer und benutzen Sie Schutzhandschuhe (siehe **Abb. 3**).

Die beiden seitlichen Drucktasten gleichzeitig drücken und Schermesser abnehmen (siehe **Abb. 3**).

Entfernen Sie evtl. eingedrungenen Schmutz aus dem Getrieberaum.

Anschließend Schermesser mit der hinteren Haltenase in das Gras-und Strauchschergehäuse einführen und durch kräftigen Druck auf die Messergrundplatte das Click-System einrasten (siehe **Abb. 4**).

Die Position des Excenterantriebes muss bei Messerwechsel nicht beachtet werden. Beim Einschalten rückt der Getriebeexcenter selbsttätig in die entsprechende Aussparung des Schermessers ein.

Das Gerät ist nun wieder betriebsbereit.

## Verwendung und Montage des Teleskop-Fahrstocks

Der Teleskop-Fahrstock dient zum bequemen Arbeiten in aufrechter Position.

1. Zur Montage des Fahrstocks führen Sie das Endstück in die entsprechende Aufnahme hinter dem Griff (siehe **Abb. 6**). Achten Sie darauf, dass der Fahrstock einrastet.
2. Durch das Drehgelenk am Fahrstock kann dieser in 15° Schritten bis zu einem Winkel von 120° nach unten verstellt werden. Drücken Sie den

Verriegelungsknopf für Winkelverstellung 8 und stellen Sie den gewünschten Winkel ein (siehe **Abb. 6**). Achten Sie darauf, dass das Drehgelenk wieder einrastet.

3. Um die Länge des Fahrstocks zu ändern, lösen Sie den Schnellverschluss 7 . Durch Drehen im Uhrzeigersinn stellen Sie die gewünschte Höhe ein und drehen den Schnellverschluss 7 anschließend zur Fixierung des Griffs gegen den Uhrzeigersinn fest (siehe **Abb. 6**).
4. Schieben Sie das abnehmbare Fahrwerk auf die Achshalterung (siehe **Abb. 5**).

### Hinweise zum Arbeiten

- Mit der Strauchschere lassen sich Ziersträucher und leichtes Gebüsch schneiden. Auch für Formschnitte z. B. bei der Grabpflege ist dieses Gerät gut geeignet.
- Mit der Grasschere lassen sich Rasenkanten bzw. Grasflächen an unzugänglichen Stellen sauber schneiden.

### Ersatzteile

Falls Sie Zubehör oder Ersatzteile benötigen, wenden Sie sich bitte an unseren Service.

Verwenden Sie für die Arbeit mit diesem Gerät keinerlei Zusatzteile außer denjenigen, die von unserem Unternehmen empfohlen werden. Andernfalls können der Bediener oder in der Nähe befindliche Unbeteiligte ernsthafte Verletzungen erleiden oder das Gerät kann beschädigt werden.

Bei der Ersatzteilbestellung sollten folgende Angaben gemacht werden:

- Typ des Gerätes
- Artikelnummer des Gerätes
- Grasschermesser Art.-Nr. 50807520
- Strauchschermesser Art.-Nr. 50807519

## Wartung

**⚠ GEFAHR!**

- Vor allen Einstell-, Reinigungs- und Wartungsarbeiten am Gerät den Wechselakku herausnehmen.
- Warten Sie, bis alle rotierenden Teile zum Stillstand gekommen sind und sich das Gerät abgekühlt hat.

Die Messer von Pflanzensäften und Schmutz sauberhalten. Das Messerpaar sollte je Saison mindestens einmal abgenommen werden. Pflanzenreste und Fremdkörper sind dabei zu entfernen. Die Ritzel und den Messerrücken vorsichtig mit dünnem Fett schmieren. Den Motor und andere Teile nicht schmieren.

Achtung! Die Gleitflächen der Messer müssen geölt werden, um die Gleitfähigkeit zu erhalten. Ungeölte Gleitflächen können die Standzeit negativ beeinflussen.

Wenn die Messer nach langem Gebrauch stumpf geworden sind, ersetzen Sie diese bitte nur durch original Ersatzmesser.

Reinigen Sie die Schere nur mit Bürste oder Lappen. Niemals Gerät mit Wasser abspritzen oder in Wasser eintauchen.

Messer nach jedem Gebrauch mit Pflegespray behandeln.

Abgenutzte stumpfe Messer ersetzen.

Nach Gebrauch immer Messerschutz aufziehen.

Gerät auf offensichtliche Mängel überprüfen und gegebenenfalls in einer autorisierten Servicestelle reparieren lassen.

## Lagerung

- Bewahren Sie das Gerät an einem sauberen, trockenen, frostfreien und für Kinder unzugänglichen Ort auf.

## Technische Daten

| **Akku Gras- und Strauchschere** | **FN-GBS 20** |
|---|---|
| Spannung Wechselakku | 20 V ⎓ |
| Hubgeschwindigkeit | 1100 min-1 |
| Schnittbreite * | 120 mm |
| Schnittstärke ** | 8 mm |
| Schnittlänge ** | 200 mm |
| Gewicht ohne Wechselakku | 1,8 kg |
| Schutzart | IPX1 (Schutz gegen Tropfwasser) |
| **Geräuschinformation**<br>Gemessen nach EN 62841-4-2 und EN 50636-2-94; | |
| Schalldruckpegel $L_{pA}$ [1] | 76,5 dB (A) K = 3 dB (A) |

| | |
|---|---|
| Schallleistungspegel $L_{WA}$ [2)] | 87,5 dB (A) K=2,03dB(A) |
| Garantierter Schallleistungspegel | 91 dB(A) |
| **Vibrationsinformationen**<br>Schwingungsgesamtwerte (Vektorsumme dreier Richtungen) ermittelt entsprechend EN 62841-4-2 und EN 50636-2-94,<br>Unsicherheit K = 1,5 m/s² | |
| Schwingungsemissionswert $a_h$ | <2,5 m/s2 |

* Akku-Grasschere ** Akku-Strauchschere

Technische Änderungen vorbehalten!

## Angaben zu Akku und Ladegerät (nicht im Lieferumfang enthalten)

**Verwenden Sie das Gerät nur in Verbindung mit Activ Energy® Akkus und Ladegeräten nach folgenden technischen Spezifikationen:**

**Geeignet für Activ Energy®**

| | |
|---|---|
| **Akkus vom Typ:** | 20 V ⎓ 36 Wh / Li-Ion |
| **Modelle:** | AEB 20-2.0I / AEB 20-2.0N<br>XYZ561 |
| **Ladezeit:** | 20 V ⎓ / 36 Wh = ca. 45 min. |
| **Akkus vom Typ:** | 20/40 V ⎓ 90 Wh / Li-Ion |
| **Modelle:** | AEB 2040-2.5I / AEB 2040-2.5N<br>XYZ562 |
| **Ladezeit:** | 20 V ⎓(×2)/ 90 Wh = ca. 95 min. |
| **Ladegerät vom Typ:** | 21 V ⎓/ 4,0 A |
| **Modelle:** | AEC 20-4.0Ia / AEC 20-4.0Ic / AEC 20-4.0Na<br>XYZ563 |

Bitte beachten Sie die technischen Angaben zum Akku und Ladegerät.

**Warnung:** Der angegebene Schwingungsemissionswert ist nach einem genormten Prüfverfahren gemessen worden.

Der tatsächliche Schwingungsemissionswert kann sich je nach Art und Weise der Anwendung vom angegebenen Wert unterscheiden. Dies kann die Schwingungsbelastung über den gesamten Arbeitszeitraum deutlich erhöhen.

Der tatsächliche Schwingungsemissionswert kann sich je nach Art und Weise der Anwendung vom angegebenen Wert unterscheiden.

Der Schwingungspegel kann für den Vergleich von Elektrowerkzeugen miteinander verwendet werden.

Er eignet sich auch für eine vorläufige Einschätzung der Schwingungsbelastung.

Für eine genaue Abschätzung der Schwingungsbelastung sollten auch die Zeiten berücksichtigt werden, in denen das Gerät abgeschaltet ist oder zwar läuft, aber nicht tatsächlich im Einsatz ist. Dies kann die Schwingungsbelastung über den gesamten Arbeitszeitraum deutlich reduzieren.

Legen Sie zusätzliche Sicherheitsmaßnahmen zum Schutz des Bedieners vor der Wirkung von Schwingungen fest, wie zum Beispiel: Wartung von Elektrowerkzeug und Einsatzwerkzeugen, Warmhalten der Hände, Organisation der Arbeitsabläufe.

Beschränken Sie die Geräuschentwicklung und Vibration auf ein Minimum!

- Verwenden Sie nur einwandfreie Geräte.
- Warten und reinigen Sie das Gerät regelmäßig.
- Passen Sie Ihre Arbeitsweise dem Gerät an.
- Überlasten Sie das Gerät nicht.
- Lassen Sie das Gerät gegebenenfalls überprüfen.
- Schalten Sie das Gerät aus, wenn es nicht benutzt wird.
- Tragen Sie Schutzhandschuhe.

# Konformitätserklärung

**Wir, Mogatec Moderne Gartentechnik GmbH, Im Grund 14, D-09430 Drebach, Deutschland**
erklären hiermit, dass das Produkt

**Akku-Gras- und Strauchschere**

**FN-GBS 20 Ferrex**

auf das sich diese Erklärung bezieht, den einschlägigen grundlegenden Sicherheits- und Gesundheitsanforderungen der EG-Richtlinie **2006/42/EG (Maschinenrichtlinie), 2000/14/EG+2005/88/EG (Geräuschrichtlinie), 2014/30/EU (EMV-Richtlinie), 2011/65/EU (RoHS-Richtlinie)** sowie den Anforderungen der anderen einschlägigen EG-Richtlinien samt Änderungen entspricht.
Zur sachgerechten Umsetzung der in den EG-Richtlinien genannten Sicherheits- und Gesundheitsanforderungen wurde(n) folgende Norm(en) und/oder technische Spezif kation(en) herangezogen:
**EN 62841-1:2015; EN 62841-4-2:2019; EN 50636-2-94:2014; EN 62233:2008;**
**EN 55014-1:2017+A11:2020; EN 55014-2:2015; EN IEC 63000:2018**

Die alleinige Verantwortung für die Ausstellung dieser Konformitätserklärung trägt der Hersteller.

Der oben beschriebene Gegenstand der Erklärung erfüllt die Vorschriften der Richtlinie 2011/65/EU des Europäischen Parlaments und des Rates vom 8. Juni 2011 zur Beschränkung der Verwendung bestimmter gefährlicher Stoffe in Elektro –und Elektronikgeräten.

Gemessener Schallleistungspegel : 87,5 dB(A)
Garantierter Schallleistungspegel : 91 dB(A)

Konformitätsbewertungsverfahren nach Anhang V / Richtlinie 2000/14/EG und 2005/88/EG

Das Baujahr ist auf dem Typenschild aufgedruckt und zusätzlich anhand der fortlaufenden Seriennummer feststellbar.

Drebach, 08.11.2021

Matthias Fiedler, Senior Product Manager Mogatec GmbH

Aufbewahrung der techn. Unterlagen:
Matthias Fiedler
MOGATEC GmbH,
Im Grund 14,
D-09430 Drebach, GERMANY

# Entsorgung

## Verpackung entsorgen

Entsorgen Sie die Verpackung sortenrein. Geben Sie Pappe und Karton zum Altpapier, Folien in die Wertstoffsammlung.

## Altgerät entsorgen

Anwendbar in der Europäischen Union und anderen europäischen Staaten mit Systemen zur getrennten Sammlung von Wertstoffen.

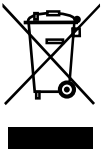

**Altgeräte dürfen nicht in den Hausmüll!**
Sollte das Gerät einmal nicht mehr benutzt werden können, so ist jeder Verbraucher **gesetzlich verpflichtet, Altgeräte getrennt vom Hausmüll**, z. B. bei einer Sammelstelle seiner Gemeinde/seines Stadtteils, abzugeben. Damit wird gewährleistet, dass Altgeräte fachgerecht verwertet und negative Auswirkungen auf die Umwelt vermieden werden. Deswegen sind Elektrogeräte mit obenstehendem Symbol gekennzeichnet.

**Batterien und Akkus dürfen nicht in den Hausmüll!**
Als Verbraucher sind Sie gesetzlich verpflichtet, alle Batterien und Akkus, egal, ob sie Schadstoffe* enthalten oder nicht, bei einer Sammelstelle in Ihrer Gemeinde/ Ihrem Stadtteil oder im Handel abzugeben, damit sie einer umweltschonenden Entsorgung zugeführt werden können.
Batterien und Akkus sind getrennt vom Gerät zu entsorgen.
* gekennzeichnet mit: Cd = Cadmium, Hg = Quecksilber, Pb = Blei, Li = Lithium